SMSV SSTS

Schweizerischer Militär-Sanitäts-Verband
Société Suisse des Troupes Sanitaires
Società Svizzera delle Truppe Sanitarie

AULA

SMSV SSTS

Das Ausbildungslager des Schweizerischen Militär-Sanitäts-Verbandes

Merkheft

RUNDGANG

TRUPPENUNTERKUNFT S-CHANF

Partner:

Croix-Rouge suisse
Schweizerisches Rotes Kreuz
Croce Rossa Svizzera

Schweizerische Eidgenossenschaft
Confédération suisse
Confederazione Svizzera
Confederaziun svizra

Schweizer Armee
Armée suisse
Esercito svizzero
Swiss Armed Forces

Bemerkungen zu diesem Dokument:		
Erstellt am:	01.01.2015	Auflage 1 = 100 Ex
Ersetzt am:	10.06.2023	
Erstellt durch:	PFA	
Bearbeitet durch:	BAJA	
Anzahl Seiten:	18	

ZEWO STIFTUNG FONDATION FONDAZIONE

APPROVED FIRST AID EDUCATION www.144.ch

Auflage 50 Ex in Deutsch

Vorwort

Liebe Helferinnen und Helfer

Ziel des Rundganges ist es, dass in einer 1. Phase die AULA-Leiter wissen was sich wo befindet. In der 2. Phase, dass die Gruppenleiter in der Lage sind, den Teilnehmenden das Gelände der Truppenunterkunft S-chanf zu zeigen und zu erklären.
Je besser dieser Rundgang gemacht wird, desto besser wissen alle was wo ist, und es bleiben weniger Fragen und Unklarheiten für gewisse Tn und Leiter offen.

Die Lagerleitung hofft sehr, dass ein reibungsloser Ablauf des AULAs allen am Herzen liegt. Der Grundstein jedes Hauses ist wichtig für die Stabilität. Im AULA ist der erste Tag am wichtigsten, je besser gestartet wird desto besser wird die AULA-Woche verlaufen.

Eingesehen

Lagerleiter
Fachof (Oberstlt) Jakob Bähler

Inhaltsverzeichnis

1 AULA-Zone 2
1.1 Erklärung zur AULA-ZONE 2
2 Grundplan Truppenunterkunft S-Chanf 3
2.1 Legende zum Grundplan 3
3 Rundgang 4
3.1 Vor dem Rundgang 4
3.2 Bezug Zimmer und Vorbereitung des Rundganges 4
3.3 Durchführung Rundgang 5
3.4 Durchführung Rundgang mit Detailbeschrieb 7
3.5 Einteilung Truppenlager S-Chanf 9
3.6 Truppenunterkunft West U1 / U 2 (TW) / Unterkunft Frauen 10
3.7 Truppenunterkunft Verpflegung / Krankenabteilung 11
3.8 Truppenunterkunft Ost U3 / U4 (TO) Unterkunft Männer 12
3.9 Schiessplatz Kommandogebäude (SK) 13

1 AULA-Zone

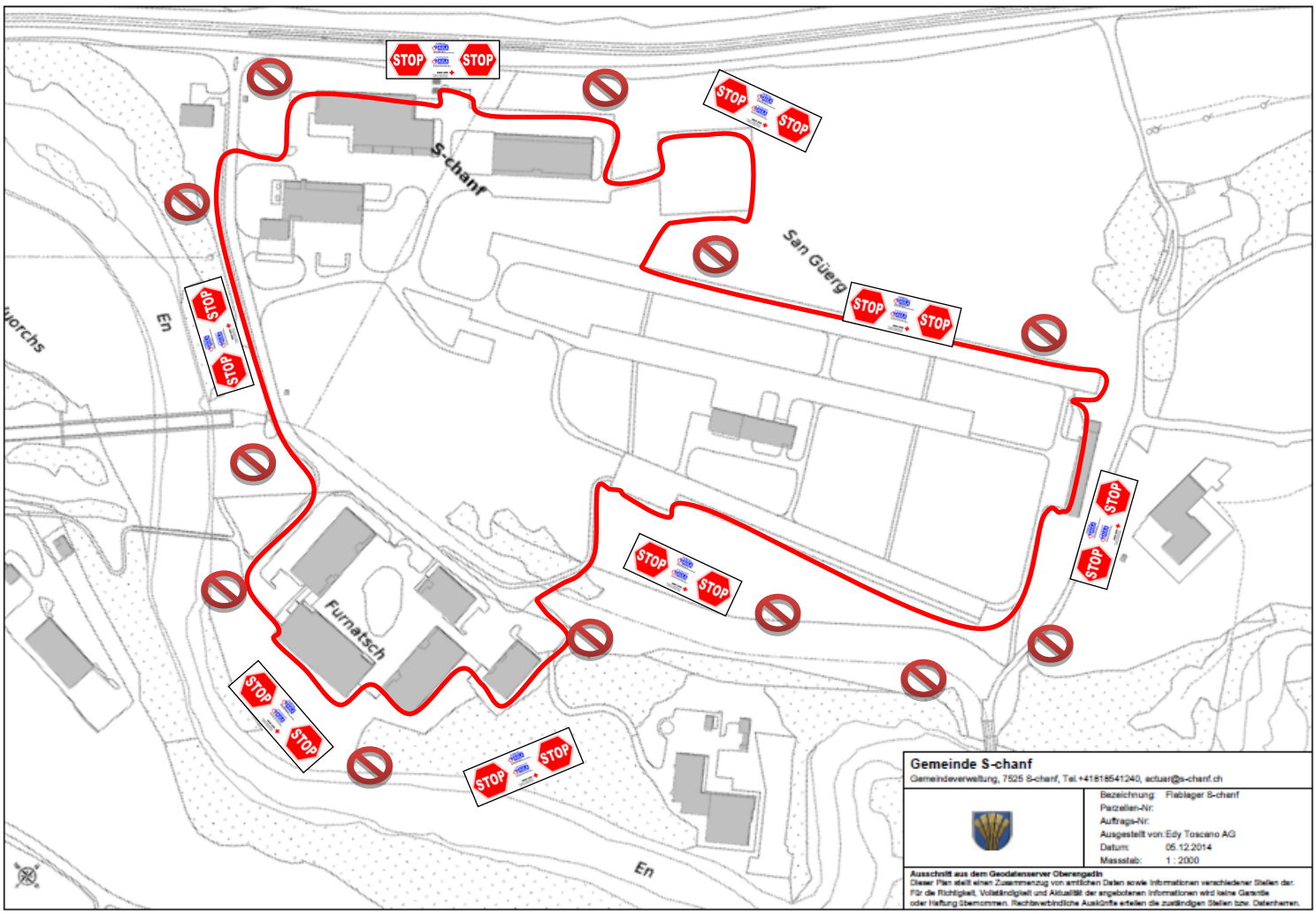

1.1 Erklärung zur AULA-ZONE

Die Aula-Zone ist ein wichtiges Element für einen guten Lagerablauf.
Die Umgebung, die nicht zu betreten ist, stellt Gefahren dar, wie Steine, Wasser (Fluss Inn), Berglandschaften, Schnellstrasse, Bahnlinie und ein Wasserkraftwerk. Damit keine Unfälle passieren, gilt es, diese Zone zu respektieren.

2 Grundplan Truppenunterkunft S-Chanf

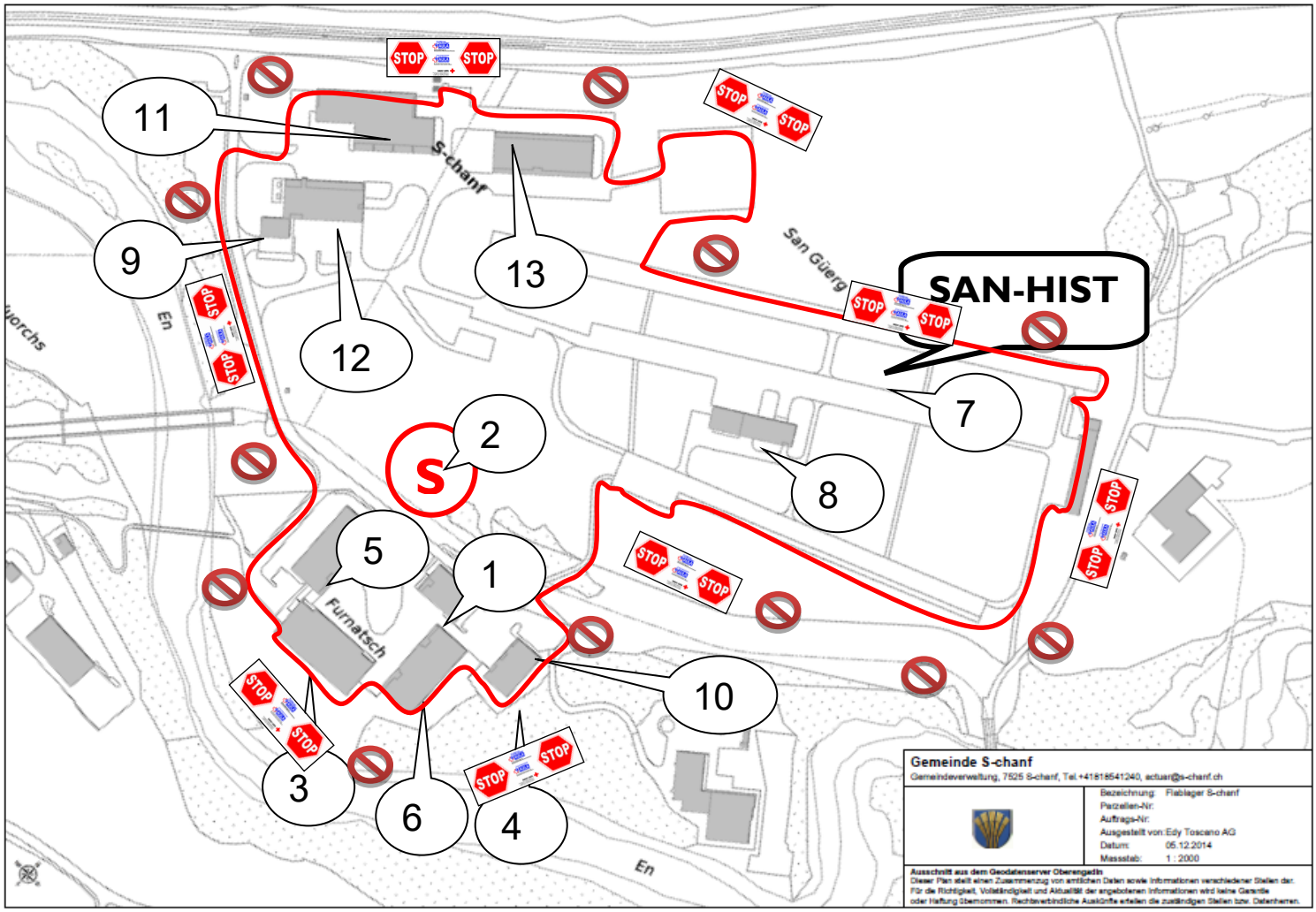

2.1 Legende zum Grundplan

1. TK / Kommandogebäude Lagerleitung
2. Sammelplatz
3. TV / Verpflegungszentrum, Krankenabteilung, Theorieräume Klasse Dunant, Möckli, Guisan 1+2 und Bächtold
4. TM / Mehrzweckhalle
5. TW / Unterkunft Frauen
6. TO / Unterkunft Männer
7. San Hist Gelände
8. SK / Gebäude Ausbildungsräume Klasse Huber-Hotz, Adrien Hefti und Guisan 3
9. BE / BEBECO Tankstelle
10. Fahrzeugpark
11. WE / Betriebsgebäude Materialmagazin für Lagerlogistik
12. BE / Betriebsgebäude Werkstatt (unten) BLS-AED-SRC Ausbildung
13. Z3 / Betriebsgebäude BLS-AED-SRC Ausbildung Klasse Guisan

3 Rundgang

3.1 Vor dem Rundgang

Alle Gruppenleiter haben vor Beginn des Rundganges die Ausbildung beim Hauptfeldweibel besucht.
Vor dem Rundgang haben alle Gruppenleiter folgendes Material gefasst:

- ❒ 1 Funkgerät mit Kanal 1 (Checkliste Sprachregelung Funk beachten)
- ❒ Liste über die Fassung des Materials der Teilnehmende (ACHTUNG Klassen unterschiedlich)
- ❒ Merkheft über den Ablauf des Rundganges
- ❒ Schreibzeug
- ❒ Schreibbrett
- ❒ Drei Filzschreiber wasserfest schwarz Grösse M
- ❒ Natel-Liste Leiter

3.2 Check

1. Ankunft der Teilnehmenden mit Car auf dem Vorplatz zum Kdo Geb.
2. Trennung der Teilnehmenden zwischen Geschlechter; (Männer vor dem TO. Frauen vor dem TW)
3. Administrative Erfassung der Teilnehmenden durch das Admin AULA;

3.3 Bezug Zimmer und Vorbereitung des Rundganges

4. Die Gruppenleiter nehmen die Teilnehmende nach der **"Administration"** in Empfang (geschlechterweise).
5. Die Gruppenleiter beziehen mit den Tn Geschlechter getrennt die Zimmer. Das Gepäck der Teilnehmenden wird auf dem Zimmer deponiert. Bitte beachten, dass die Tn die Wertsachen im vorgesehenen Kasten (Zahlen- / Schlüsselvorlegeschloss) einschliessen
6. Einschreiben in der Zimmerliste
7. Anschliessend begeben sich die Gruppen auf den Rundgang. WICHTIG: Während dem Rundgang wird bei dem Gebäude WB das Material für die Teilnehmende gefasst und kontrolliert.
8. Nach dem Rundgang erstellen der Zimmerordnung anhand des Musters (Bild), mit dem gefassten Material.
   Erstellen der Zimmerordnung unter Anweisung des Gruppenleiters.
9. Reinigen der Feldflasche im Waschraum. Unter Aufsicht des Gruppenleiters ist die Getränkeflasche gründlich, zuerst mit kaltem und anschliessend mit warmem Wasser auszuwaschen. *Weitere Informationen sind im Merkheft "ZWISCHENVERPFLEGUNG" geregelt.*
   - ❒ Beschriftung Feldflasche mit Namen / Vorname
   - ❒ Beschriftung KARUSA mit Namen / Vorname (WEISSE MÄUSLEIN) <u>nicht</u> direkt auf den Rucksack schreiben.

3.4 Durchführung Rundgang

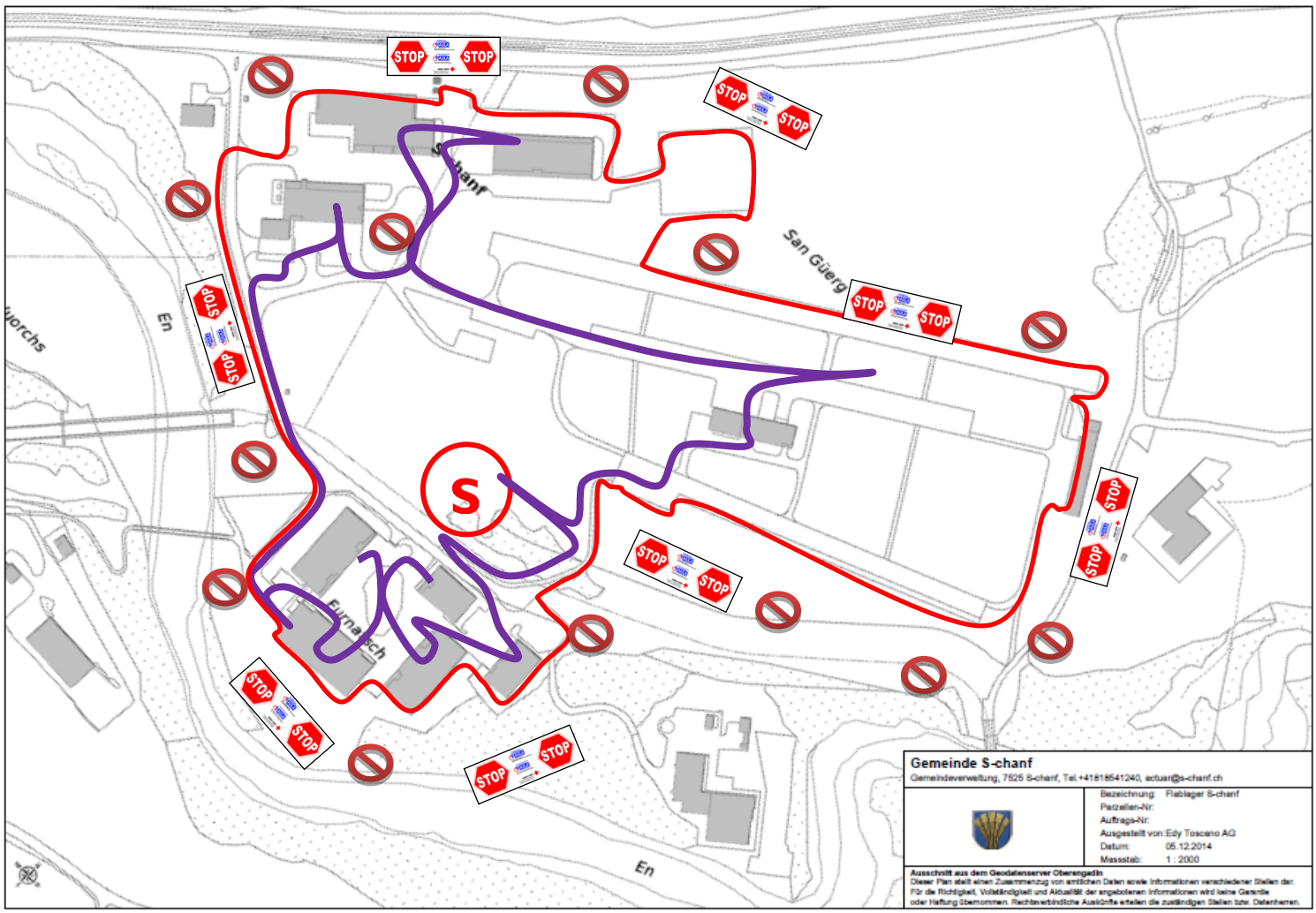

Männer
- ❒ Kommandogebäude
- ❒ Plenarsaal
- ❒ Mehrzweckhalle
- ❒ Sammelplatz
- ❒ SK Gebäude
- ❒ Standort Hist Container
- ❒ Z3 / Betriebsgebäude Ausb BLS-AED-SRC
- ❒ BE / Betriebsgebäude
- ❒ WE / Betriebsgebäude Werkstatt (unten)
- ❒ Krankenabteilung
- ❒ Verpflegungszentrum

Frauen
- ❒ Verpflegungszentrum
- ❒ Krankenabteilung
- ❒ WE / Betriebsgebäude Werkstatt (unten)
- ❒ BE / Betriebsgebäude
- ❒ Z3 / Betriebsgebäude Ausb BLS-AED-SRC
- ❒ Standort Hist Container
- ❒ SK Gebäude
- ❒ Sammelplatz
- ❒ Mehrzweckhalle
- ❒ Plenarsaal
- ❒ Kommandogebäude

3.5 Informationen für die Tn während dem Rundgang

Das es im AULA 2021 keine Eintrittstheorie gibt, muss der Rundgang detaillierter und ausgeprägter sein. Wir alle tragen für einen optimalen Start ins AULA 2021 bei.

An die Tn müssen folgende Informationen weitergegeben werden:

- ❒ Information Administration Lager ''Maria''
- ❒ Information Namensschild
- ❒ Information Ablauf Medizin
- ❒ Informationen Essen und Abwasch
- ❒ Teilnehmende die an einer Lebensmittelunverträglichkeit leiden müssen sich in der Küche melden.
- ❒ Information Nachtruhe und Tagwache ''Anschlagsbrett''
- ❒ QR-Code für Unterlagen und Informationen
- ❒ Information Ausbildungsstart '' LEHRREICH-INTRESSANT-SINNVOLL-SPANNEND''
- ❒ Information Zimmerordnung
- ❒ Information Evakuation
- ❒ Information Fz Verschiebung ''Altersunterschied''
- ❒ Information AULA – Zone

3.6 Durchführung Rundgang mit Detailbeschrieb

Besichtigung Verpflegung / Kiosk / Theorieräume Klasse Du / Mo und Gu

Bitte folge den roten Linien von der Küche – Anschlagbrett (Beschreiben und Erklären) bis Theoriesäle und Kiosk AULA.

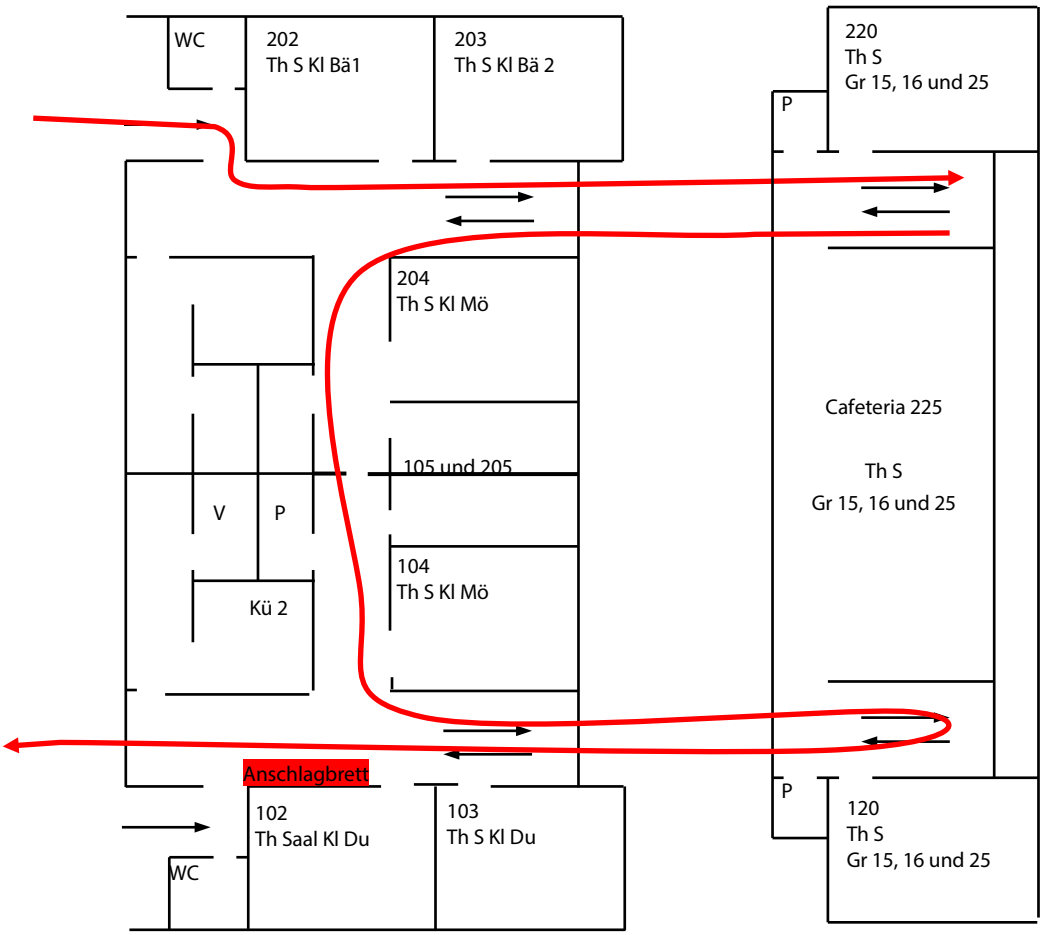

Besichtigung Krankenabteilung 1. Untergeschoss (TV)

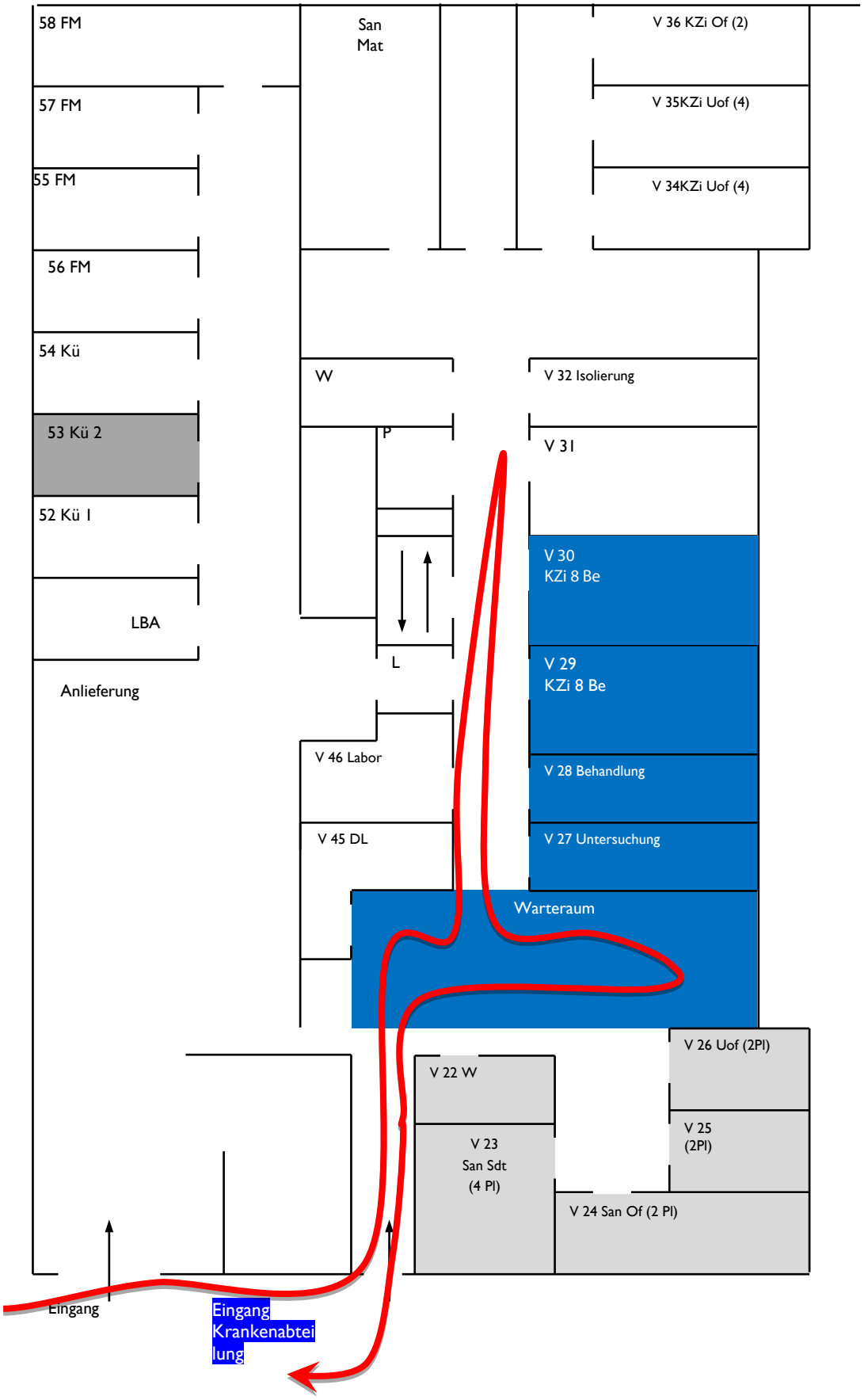

3.7 Einteilung Truppenlager S-Chanf

Truppenunterkunft Kommandogebäude (TK)
Büro und Unterkunft Lagerleitung

Erdgeschoss

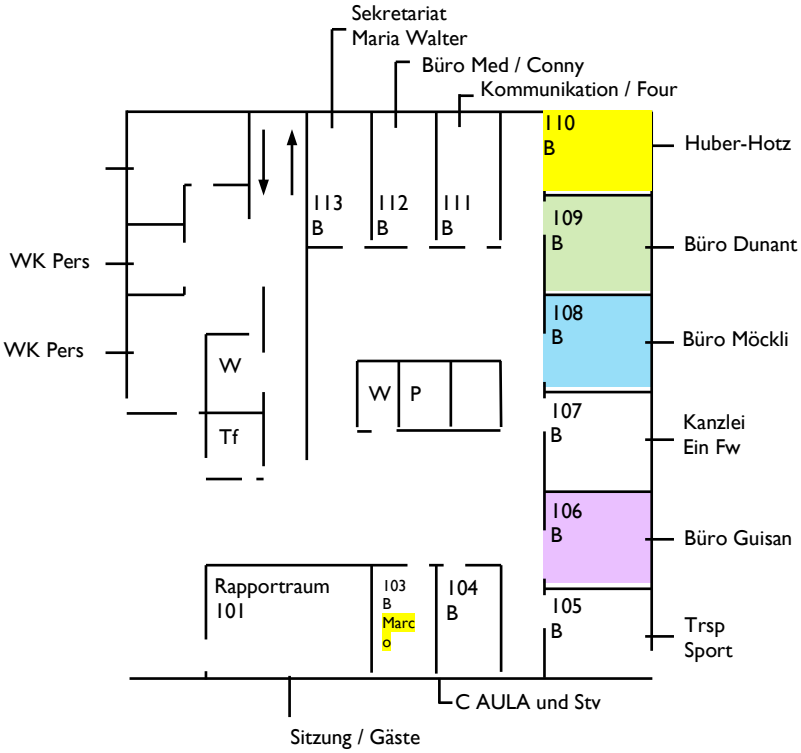

Legende:	**B**	**= Büro**
	W	**= Waschen / WC**
	P	**= Putzraum**
	Tf	**= Tf Vermittlerstelle**
	Bett	**= Betten**
	T	**= Trockenraum**
	D	**= Duschen**

1.Obergeschoss

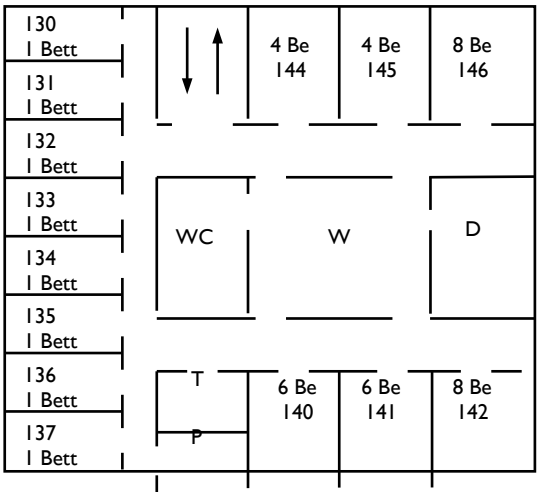

2.Obergeschoss

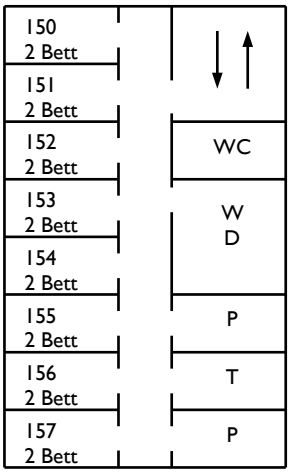

3.8 Truppenunterkunft West U1 / U 2 (TW) / Unterkunft Frauen

Erdgeschoss

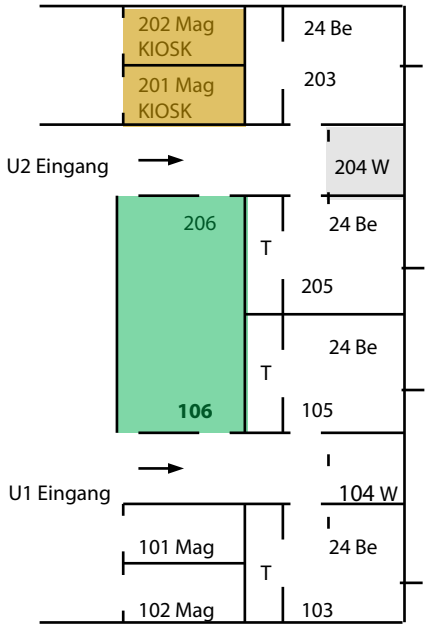

Obergeschoss

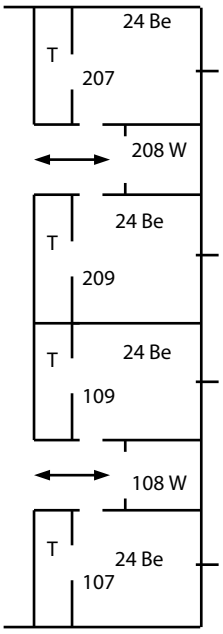

Untergeschoss

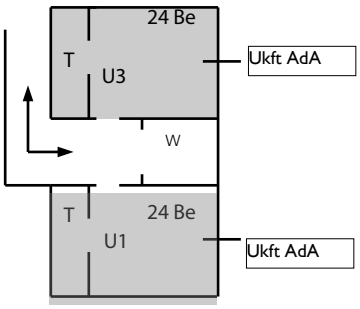

Legende:	**Be**	**=**	**Betten**
	W	**=**	**Waschen / WC / Duschen**
	T	**=**	**Trockenraum**
	R	**=**	**Retablierungsraum**
	Mag	**=**	**Fw Magazin**

3.9 Truppenunterkunft Verpflegung / Krankenabteilung

Erdgeschoss

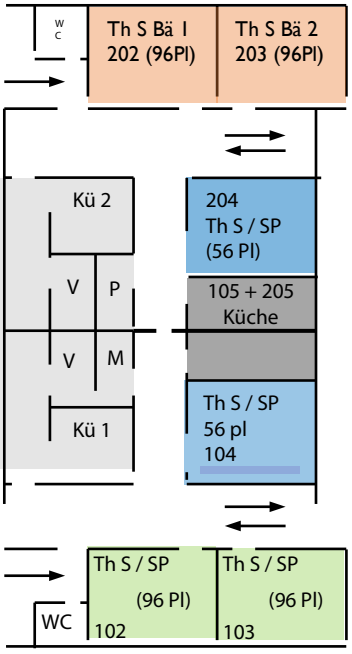

1.Obergeschoss

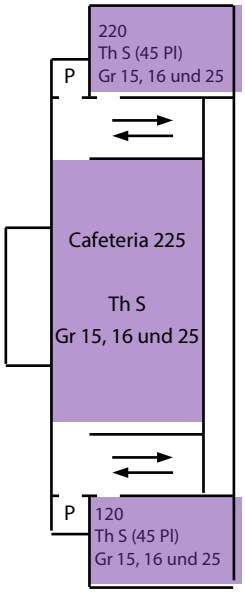

1.Untergeschoss

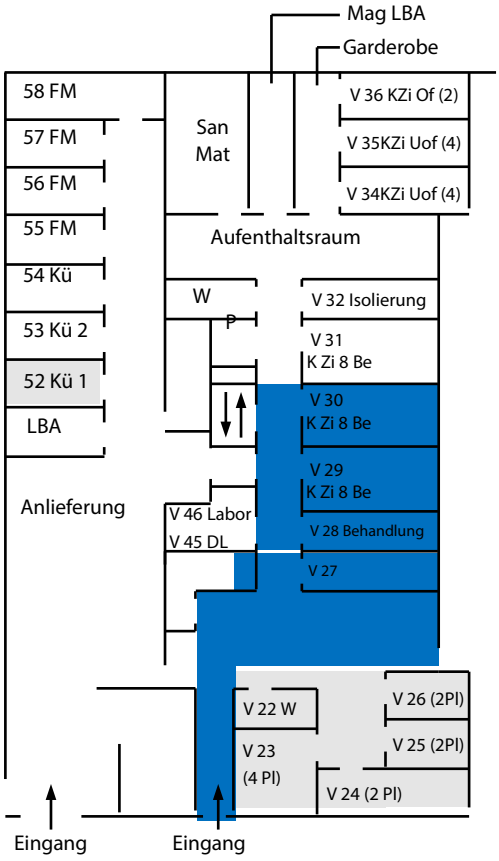

Legende:	**P**	**=**	**Putzraum**
	W	**=**	**Waschen / WC / Duschen**
	L	**=**	**Aufzug**
	FM	**=**	**Fourier Mat Mag**
	Kü	**=**	**Küchen Mat Mag**
	KZi	**=**	**Krankenzimmer**
	DL	**=**	**Durchleuchten**
	M	**=**	**Munitionsmagazin Fw**
	SR	**=**	**Schutzraum**

3.10 Truppenunterkunft Ost U3 / U4 (TO) Unterkunft Männer

Erdgeschoss

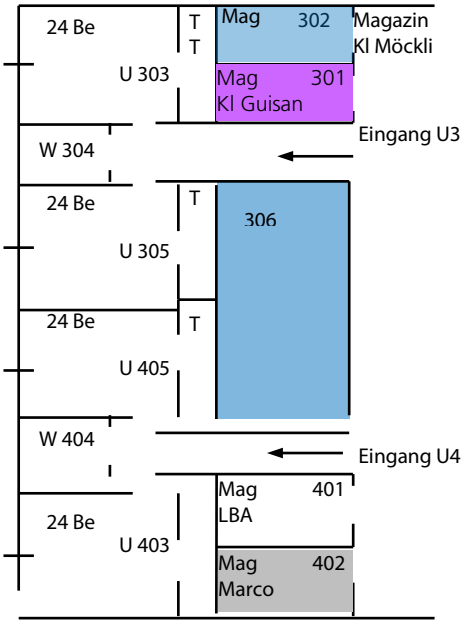

Obergeschoss

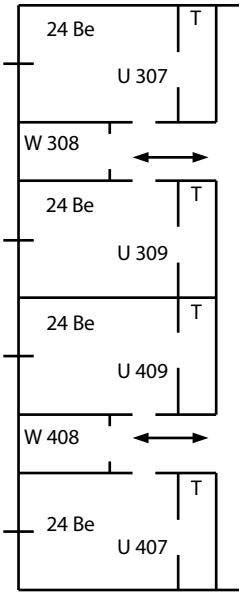

Legende:	**Be**	**=**	**Betten**
	W	**=**	**Waschen / WC / Duschen**
	T	**=**	**Trockenraum**
	R	**=**	**Retablierungsraum**
	Mag	**=**	**Fw Magazin**

3.11 Schiessplatz Kommandogebäude (SK)

Ausbildungsräume Adrien Hefti
Ausbildungsräume Huber-Hotz
Ausbildungsräume Bächtold

Untergeschoss

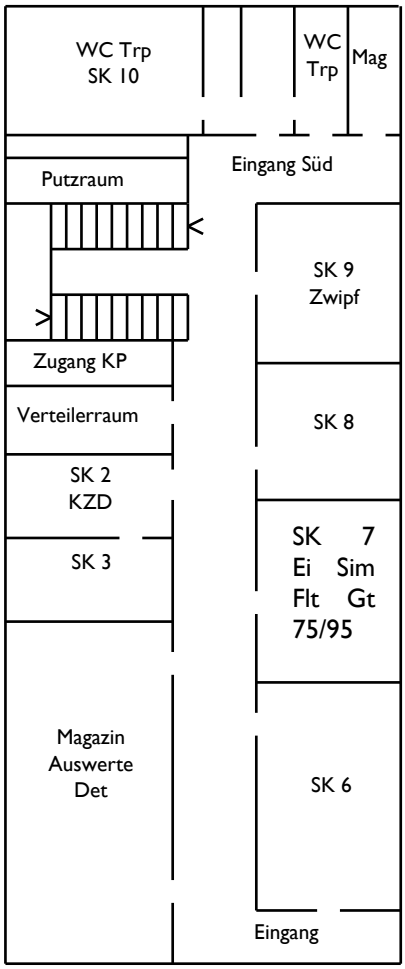

Erdgeschoss

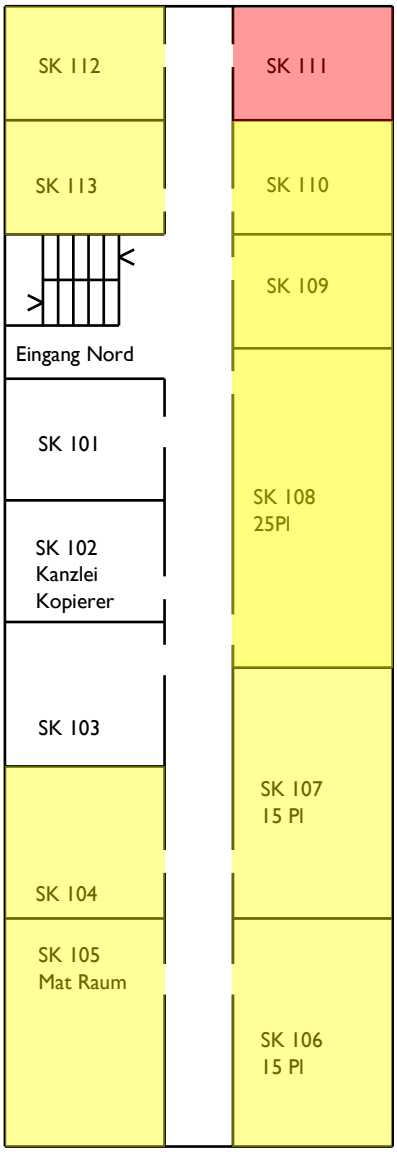

Obergeschoss

Ausbildungsräume Adrien Hefti
Ausbildungsräume Bächtold
Ausbildungsräume Huber-Hotz
Ausbildungsräume Guisan

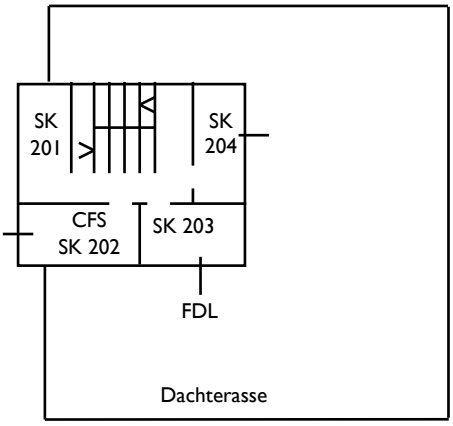

Untergeschoss (Neubau)

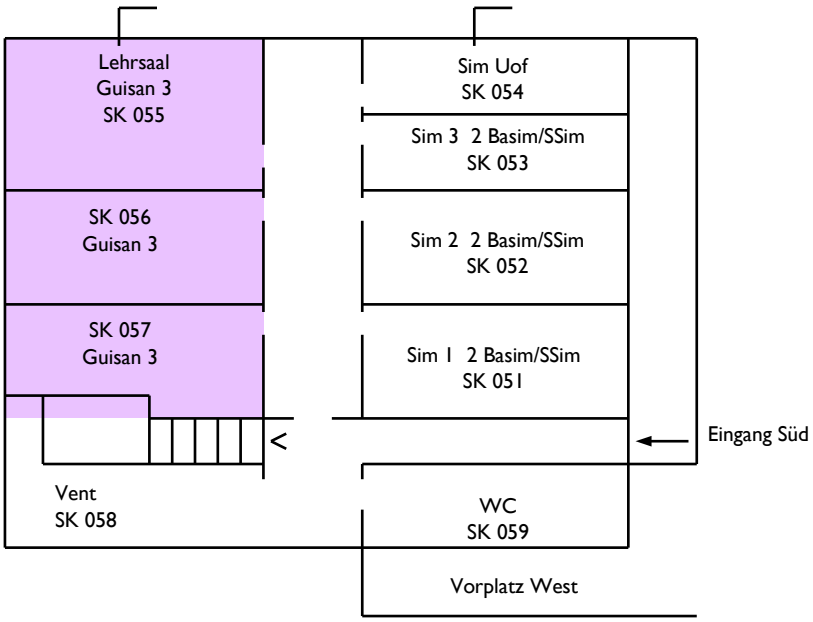

Erdgeschoss (Neubau)

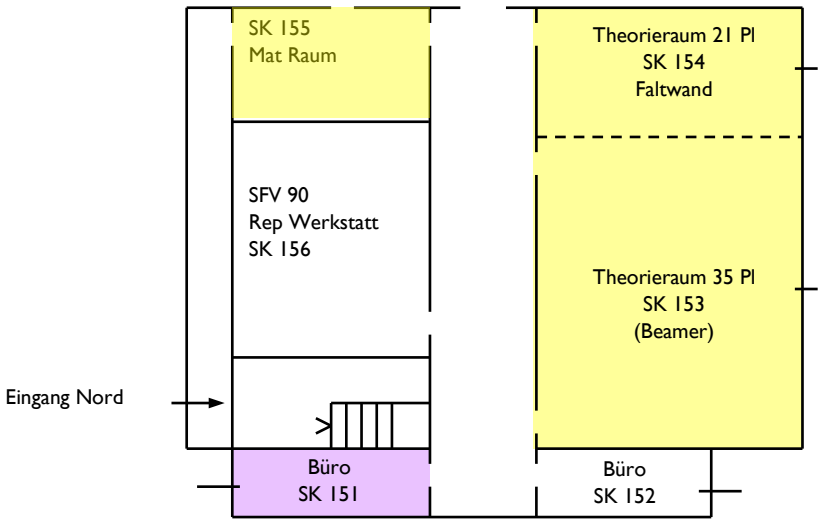

Schweizerischer
Militär-Sanitäts-Verband (SMSV)
5000 Aarau

www.smsv.ch